E S V - 2 6 0 - 6 X 9

SNAKE

6X9" MIDRANGE
IMÃ DE FERRITE
CARCAÇA DE AÇO

BOBINA DE KAPTON DE 38 mm (1.1/2 pol)
SENSIBILIDADE DE 95,2 DB / SPL
POTENCIA DE PROGRAMA MUSICAL DE 520 WATTS
MOTOR OTIMIZADO E SUSPENSÕES F.E.M

DESCRIÇÃO

ESPECIFICAÇÕES TÉCNICAS		
Diâmetro nominal	162x236 (6x9	mm (in.)
Impedância nominal	4	Ω
Potência		
Programa musical (1)	520	W
Potencia RMS (AES) (2)	260	W
Sensibilidade (1W@1m) média entre 200 e 2.000 Hz (3)	95,2	dB SPL
Resposta de freqüência @ -10 dB	90 Hz ~ 7.000	Hz
Frequencia de corte minima recomendada (12 dB/oit)	150	Hz

PARÂMETROS ADICIONAIS

βL	5,1	Tm
Diâmetro da bobina	38 (1.1/2)	mm (in.)
Hvc (altura do enrolamento da bobina)	10 (0.39)	mm (in.)
Hag (altura do gap)	6 (0.23)	mm (in.)
Re (resistência da bobina)	3	Ω
Mms (massa móvel)	12,4	g
Cms (compliância mecânica)	0,08	mm/N

PARÂMETROS DE THIELE-SMALL

Fs (freqüência de ressonância)	155	Hz
Vas (volume equivalente do falante)	7,3	L
Qts (fator de qualidade total).	1,1	
Qes (fator de qualidade elétrico)	1,3	
Qms (fator de qualidade mecânico)	7,3	
ho (eficiência de referência em meio espaço)	2	%
Sd (área efetiva do cone)	0,0254	m²
Xmáx (deslocamento máx. (pico) c/ 10% distorção) (4)	3	mm
Condições atmosféricas no local de medição dos parâmetros TS:		
Temperatura	23	°C
Pressão atmosférica	1015	hPa
Umidade relativa do ar	44	%

INFORMAÇÕES ADICIONAIS

Material do ímã	Ferrite de bário	
Dimensões do ímã	115x56x18	mm
DE x DI x A	(4,62x2,20x0.70)	(in.)
Material da carcaça	Aço	
Acabamento da carcaça	Pintura epoxi, cor branca	
Material do fio da bobina	ccaw	
Material da fôrma da bobina	Kapton	
Material do cone	Celulose fibras longas	
Peso líquido do falante	4,4 par	Kg
Peso total (incluindo embalagem)	5 par	Kg
Dimensões da embalagem	290x510x100	mm
(C x L x A)	(11,41x20,07x3,93)	(in.)

CURVA DE RESPOSTA AO AR LIVRE

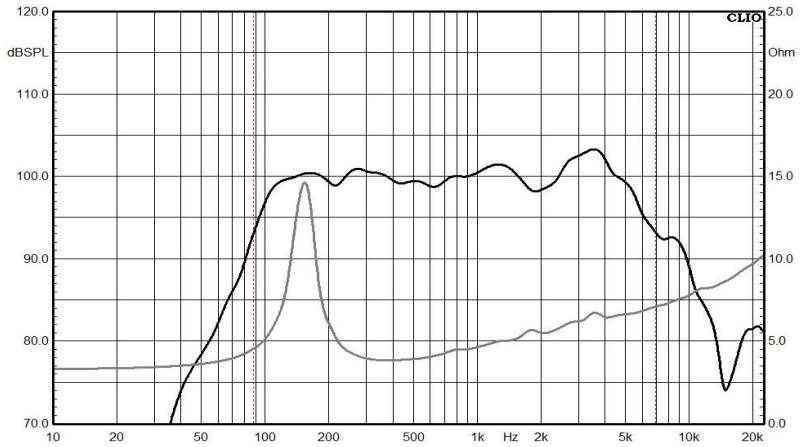

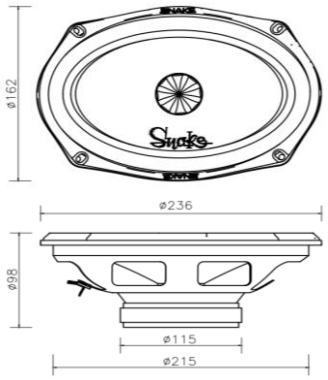

(1) A potência do programa é definida como 3 dB maior que o AES Power. (2) Testado por duas horas usando um sinal contínuo de ruído rosa limitado por banda de acordo com AES 2-1984 Rev. 2003. Alto-falante testado no ar livre. (3) A partir dos parâmetros T / S, medidos com o módulo CLIO . (4) O Xmax é calculado como: (Hvc - Hg) / 2 . Hvc é a altura da bobina de voz e Hg a altura da abertura. Os parâmetros Thiele-Small são medidos após o pré-condicionamento: a) a 20 ° C - 22 ° C, 50% de humidade por 2 horas; b) pela medida de CLIO. Devido aos avanços tecnológicos, reservamo-nos o direito de inserir modificações sem prévio aviso.

INFORMAÇÕES ULTRAPARK

WWW.ULTRAPARKGROUP.COM.BR

contato@ultraparkgroup.com.br