COBRA **IMPACTO 6.5**

GRAVE 15" - 4 Ω

ESPECIFICAÇÕES

Diâmetro nominal	15 / 392	pol / mm
Potência RMS	3.250	W
Potência de programa musical	6.500	W
Impedância nominal	4	Ω
Resposta de frequência @ -10 dB	60 à 2.300	Hz
Sensibilidade @ 1W/1M Free-air	94,18	dB SPL
Diâmetro da bobina	4” / 100	pol / mm
Material da bobina	Cobre	
Peso líquido	20,70	kg
Dimensões da embalagem	415 x 415 x 200	mm



PARÂMETROS THIELE/SMALL

Fs	Frequência de ressonância	88,44	Hz
Re	Resistência CC	3,00	Ω
Qms	Qualidade mecânica	13,13	—
Qes	Qualidade elétrica	0,76	—
Qts	Qualidade total	0,72	—
Vas	Volume equivalente	18,11	L
Sd	Área efetiva	0,0855	cm^2
Bl	Fator de força	19,99	T·m
Le	Indutância @ 1 Khz	0,81	mH
Xmax	Excursão linear	8,00	mm

DIMENSÕES

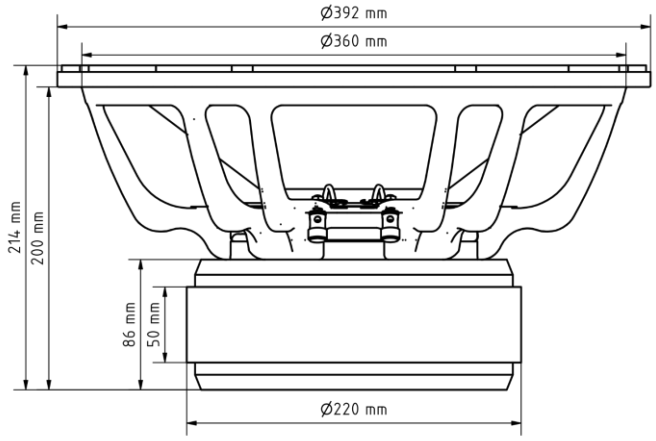

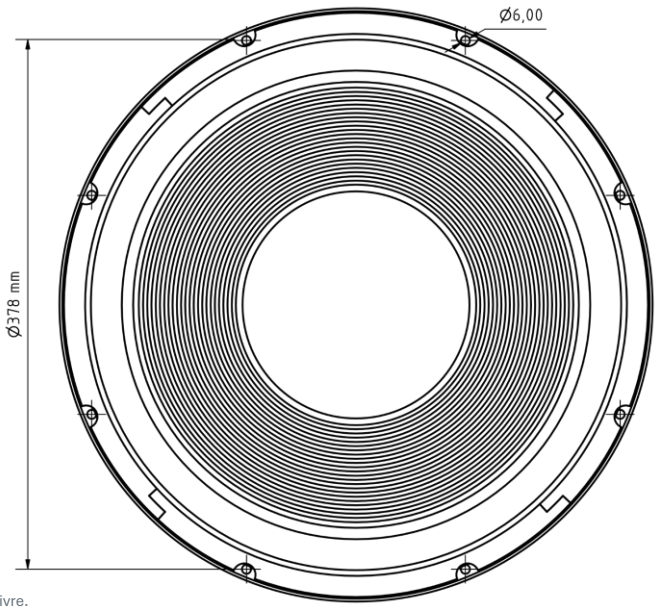

CURVAS ELETROACÚSTICAS

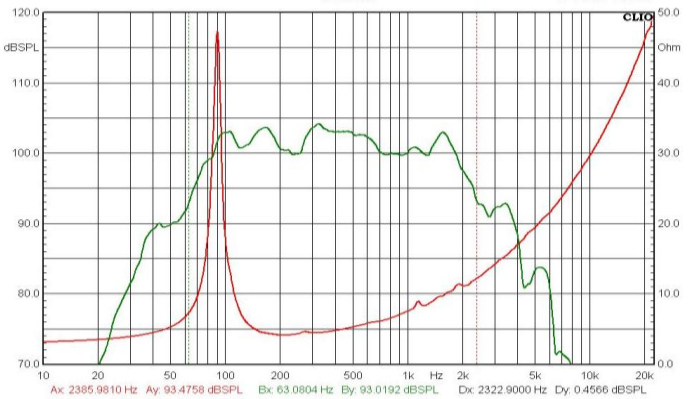

Ensaios com ruído rosa contínuo por 2 h, limitado em banda, conforme AES2-1984 (Rev. 2003), em campo livre.
Parâmetros Thiele-Small medidos com CLIO. Metodologia interna baseada na IEC 60268-5, com medições em câmara semi-anecoica.
Devido aos avanços tecnológicos, reservamo-nos o direito de alterar características, especificações e aspectos estéticos sem aviso prévio.

LISTAGEM ASSISTÊNCIAS TÉCNICAS

WHATSAPP SUPORTE TÉCNICO

WWW.ULTRAPARKGROUP.COM.BR

TERMO DE GARANTIA

A **SNAKE**, marca integrante da **ULTRAPARK GROUP**, é fabricada pela **ULTRAVOX INDÚSTRIA E COMÉRCIO DE EQUIPAMENTOS DE ÁUDIO LTDA**, empresa responsável por todo o processo de desenvolvimento, produção e controle de qualidade de seus produtos.
Desde a seleção das matérias-primas até a montagem final, cada produto **SNAKE** é submetido a rigorosos testes para garantir o máximo desempenho e confiabilidade.

A **garantia é válida por 15 (quinze) meses** a partir da data de emissão da nota fiscal, já incluído o período de **garantia legal de 90 (noventa) dias**, conforme o artigo 26, inciso II, do Código de Defesa do Consumidor (Lei nº 8.078/90).

Em caso de irregularidade ou falha de funcionamento, o produto deve ser encaminhado, acompanhado da **nota fiscal de compra** e deste **certificado de garantia**, a um **posto de assistência técnica autorizado SNAKE**.
Na ausência de um posto autorizado na região, o produto poderá ser enviado diretamente à **fábrica ULTRAVOX**. Todos os casos serão submetidos à análise técnica para comprovação do defeito e definição da cobertura da garantia.

LIMITAÇÕES DA GARANTIA

A garantia será **anulada** nos seguintes casos:

1. Quando constatadas modificações, reparos ou violação do produto por pessoa ou empresa não autorizada pela SNAKE/ULTRAVOX.
2. Se o produto apresentar sinais de mau uso, tais como: **cone rasgado, perfurado ou amassado; carcaça danificada; partes quebradas; bobina móvel queimada por excesso de potência, distorção ou uso fora das especificações técnicas**; ou ainda exposição à umidade.
3. Quando o número de série, etiqueta de identificação ou selo de garantia estiverem violados ou ilegíveis.
4. Caso o produto tenha sido instalado de forma inadequada ou por profissional não especializado.
5. Quando ultrapassado o prazo total de 15 (quinze) meses de garantia.

CONDIÇÕES DE COBERTURA

A **SNAKE** garante seus produtos contra defeitos de **fabricação e materiais**, desde que comprovados em condições normais de uso e instalação.
Confirmado o defeito, será providenciado o **reparo ou substituição do produto**, sem custos ao cliente.
O transporte do produto será de responsabilidade da **SNAKE/ULTRAVOX** somente quando o defeito estiver coberto pela garantia.
Nos demais casos, as despesas de envio e retorno serão de responsabilidade do cliente.
Esta garantia é **válida exclusivamente ao comprador original**, mediante apresentação da nota fiscal e deste termo, **não sendo transferível a terceiros**.
A **SNAKE/ULTRAVOX INDÚSTRIA E COMÉRCIO DE EQUIPAMENTOS DE ÁUDIO LTDA** não se responsabiliza por quaisquer **indenizações, perdas ou danos** decorrentes do uso ou impossibilidade de uso do produto.

CERTIFICADO DE GARANTIA

Nome:

CPF/CNPJ: RG:

Endereço: CEP:

Cidade: Estado: Fone:

Revendedor:

Nº Nota Fiscal: Modelo: Nº Série:

LISTAGEM ASSISTÊNCIAS TÉCNICAS

WHATSAPP SUPORTE TÉCNICO

WWW.ULTRAPARKGROUP.COM.BR